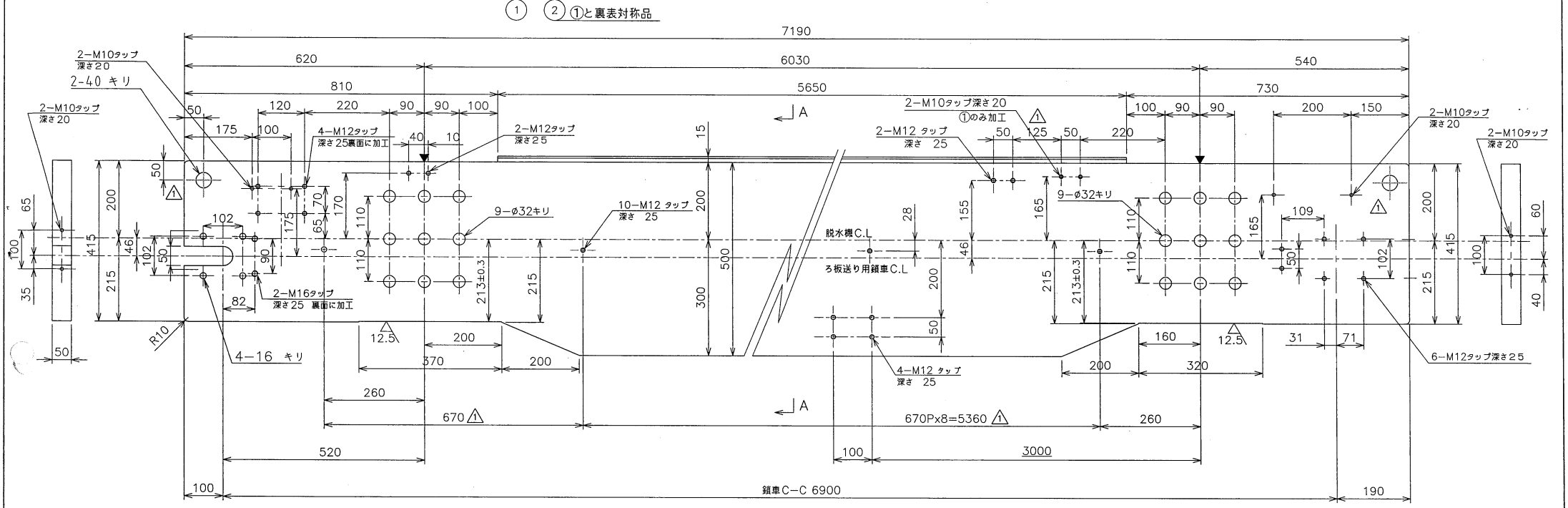

▼印は組立マークで、MC加工時刻印

A−A矢視

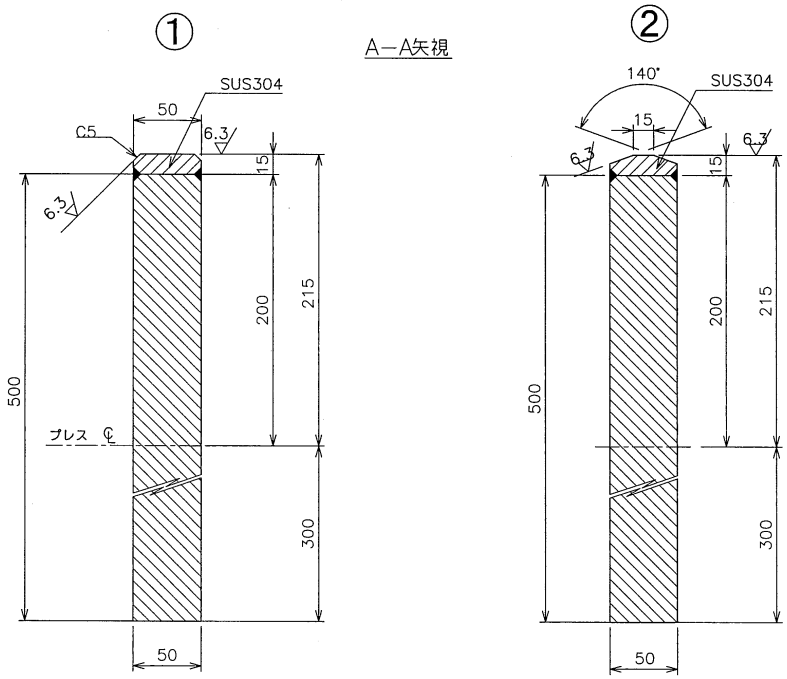

先行図有

PART NO.	PART NAME	MATERIAL	WEIGHT (kg)	NO. REQ'D	REMARKS	CODE NO.
4	TSハイテンション ナットキャップ	軟質塩化ビニル		36	ツルガ M30 特寸・ツバ無	
3	ハイテンションボルト	F10T		36	M30x160L ℄PW2,M付	
2	サイドバー	SS400 SUS304	1400	1	上面：SUS304	
1	サイドバー	SS400 SUS304	1400	1	上面：SUS304	

JOB NO. 19071240HK　CUSTOMER

TYPE

TITLE MFT形全自動フィルタプレス1200x1200x56室 機体部 サイドバー

DWG. NO. RF12−2511_R2　MARK △2

NOTE

DATE	11.07.05
SCALE	1:5,1:2
DRAFT	m.n
DESIGN	m.n
CHECKED	M.Makinodo

KURITA MACHINERY MFG. CO., LTD. OSAKA JAPAN